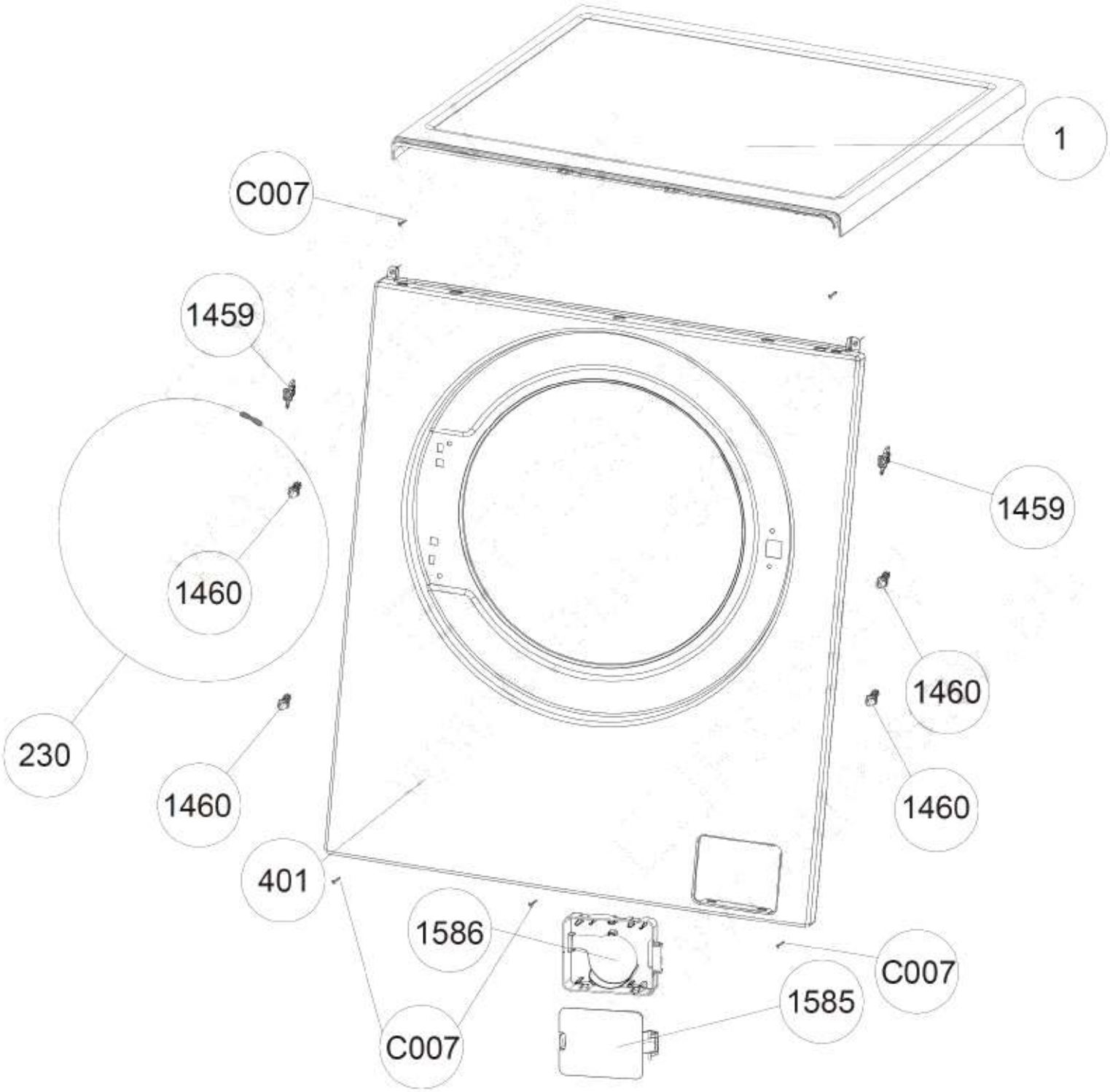
1
C007
1459
1459
1460
1460
1460
1460
230
401
1586
C007
1585
C007

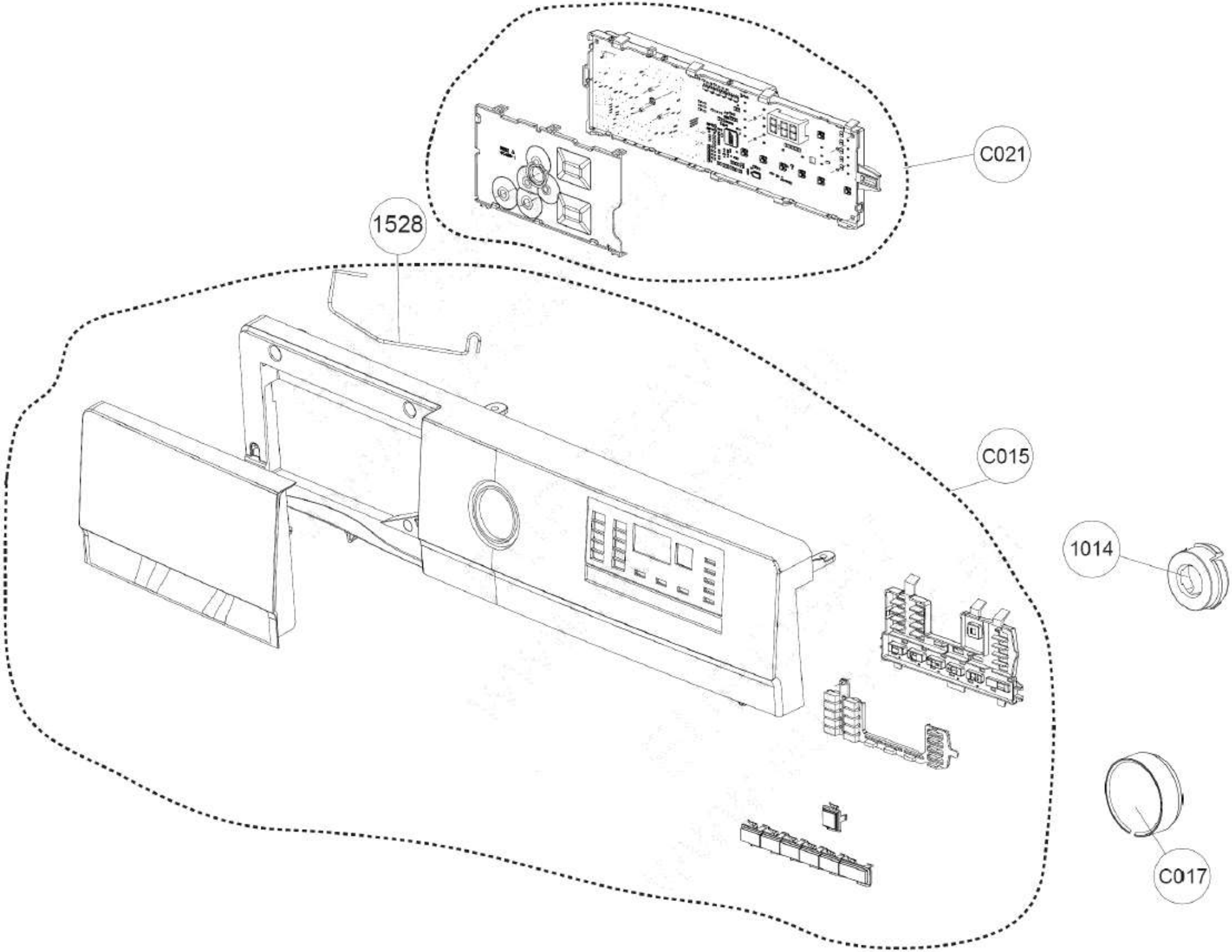
C021
1528
C015
1014
C017

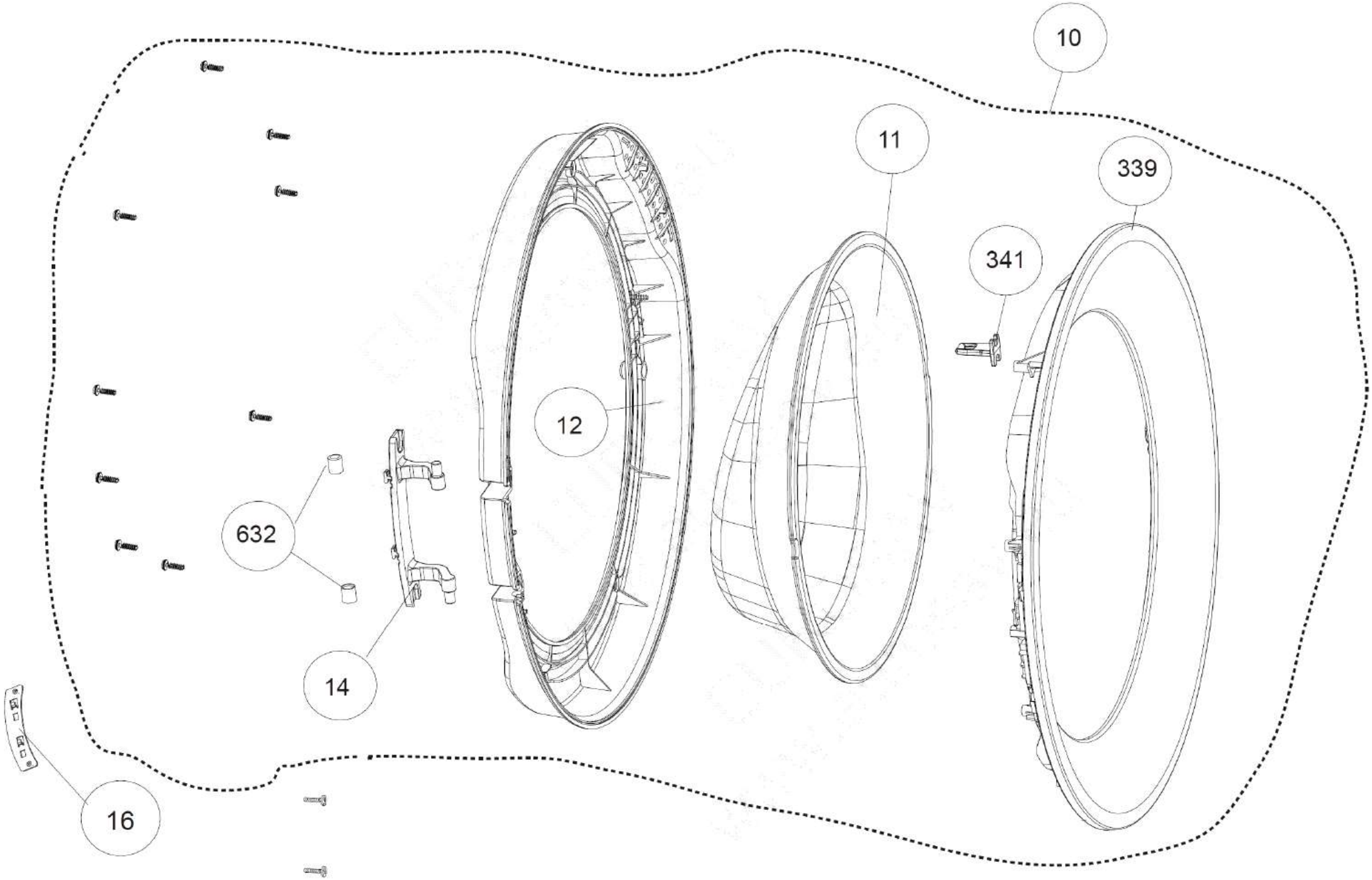
10
11
339
341
12
632
14
16

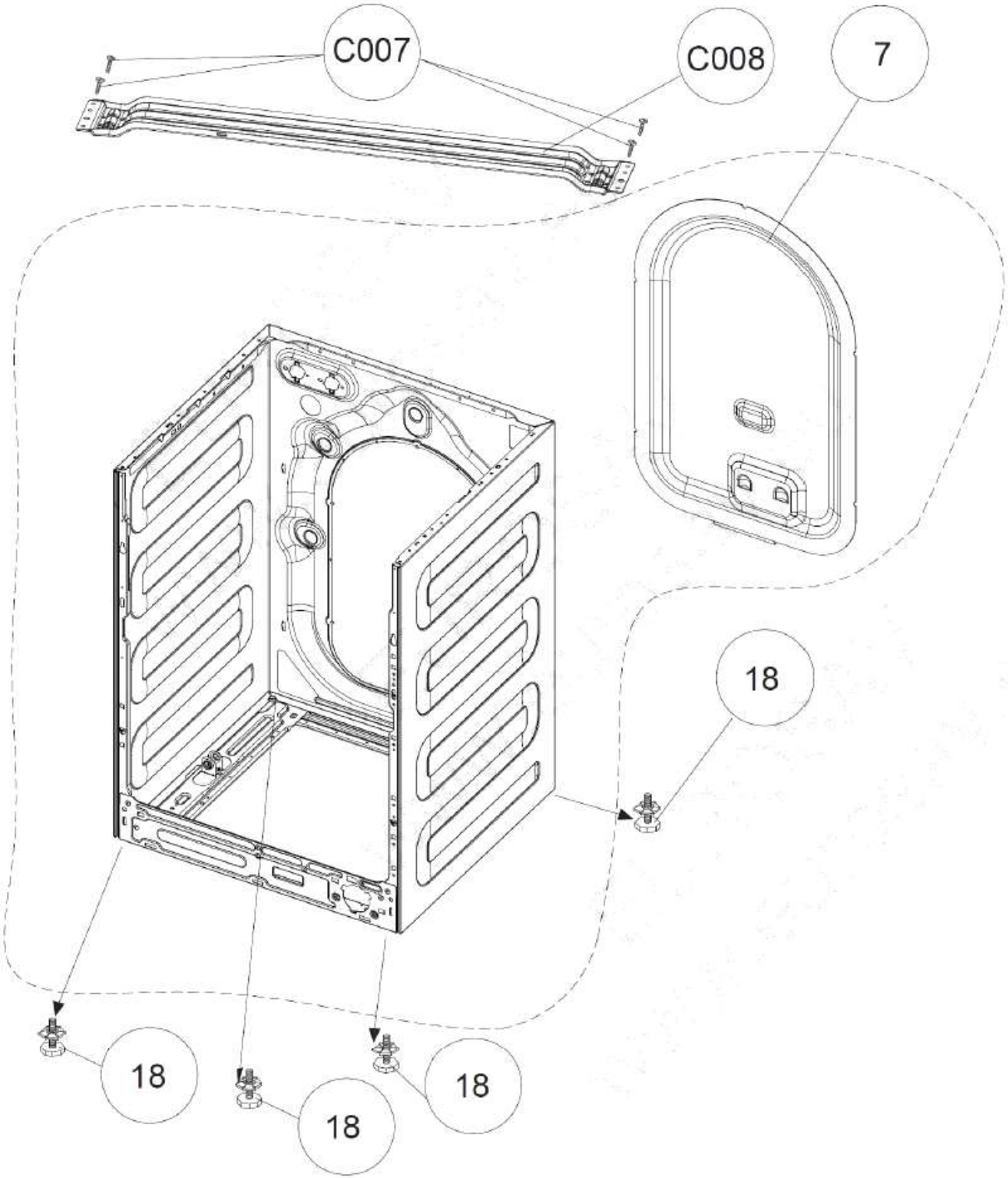
C007
C008
7
18
18
18
18

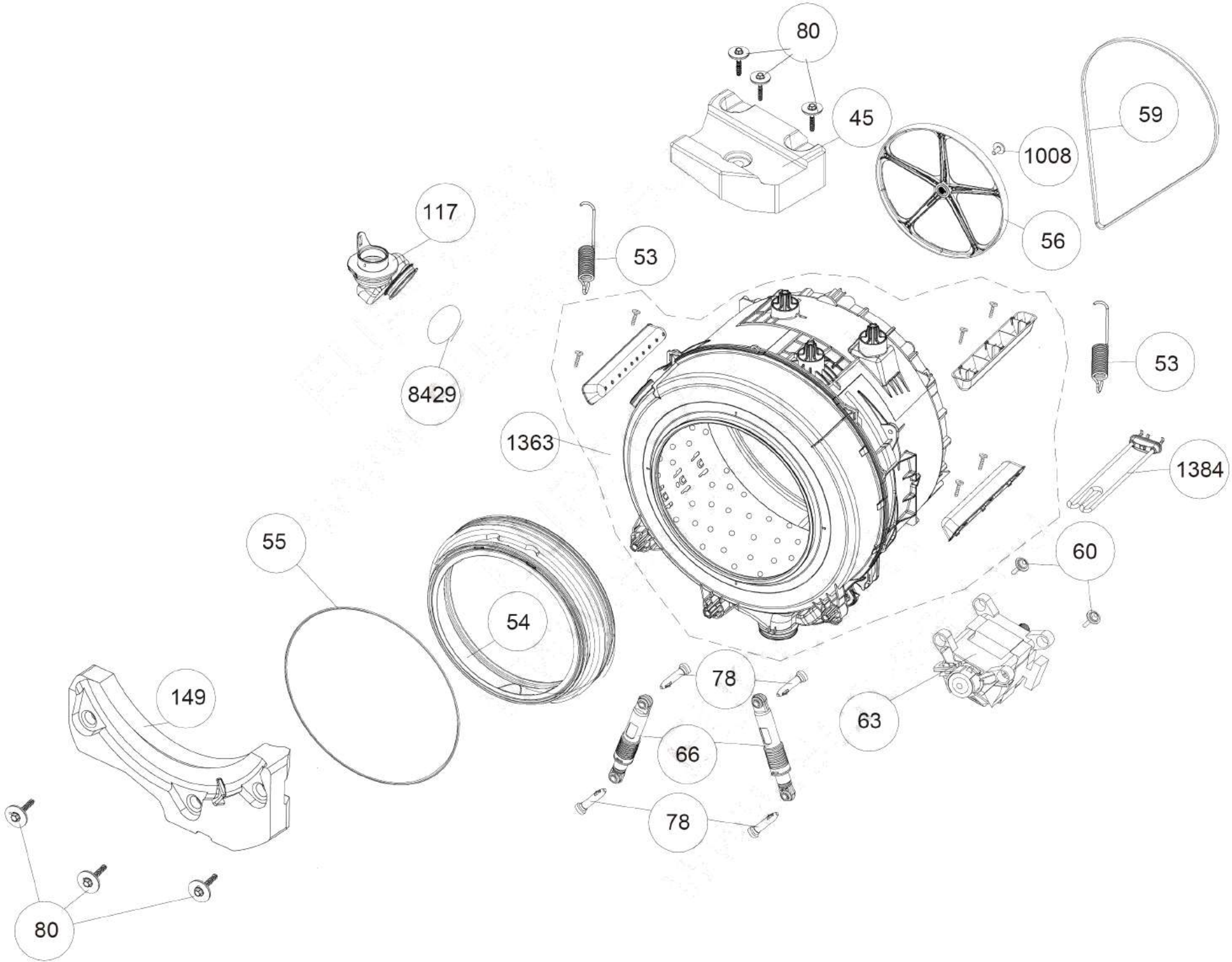
80
45
59
1008
56
117
53
8429
1363
53
1384
55
54
60
149
78
63
66
78
80

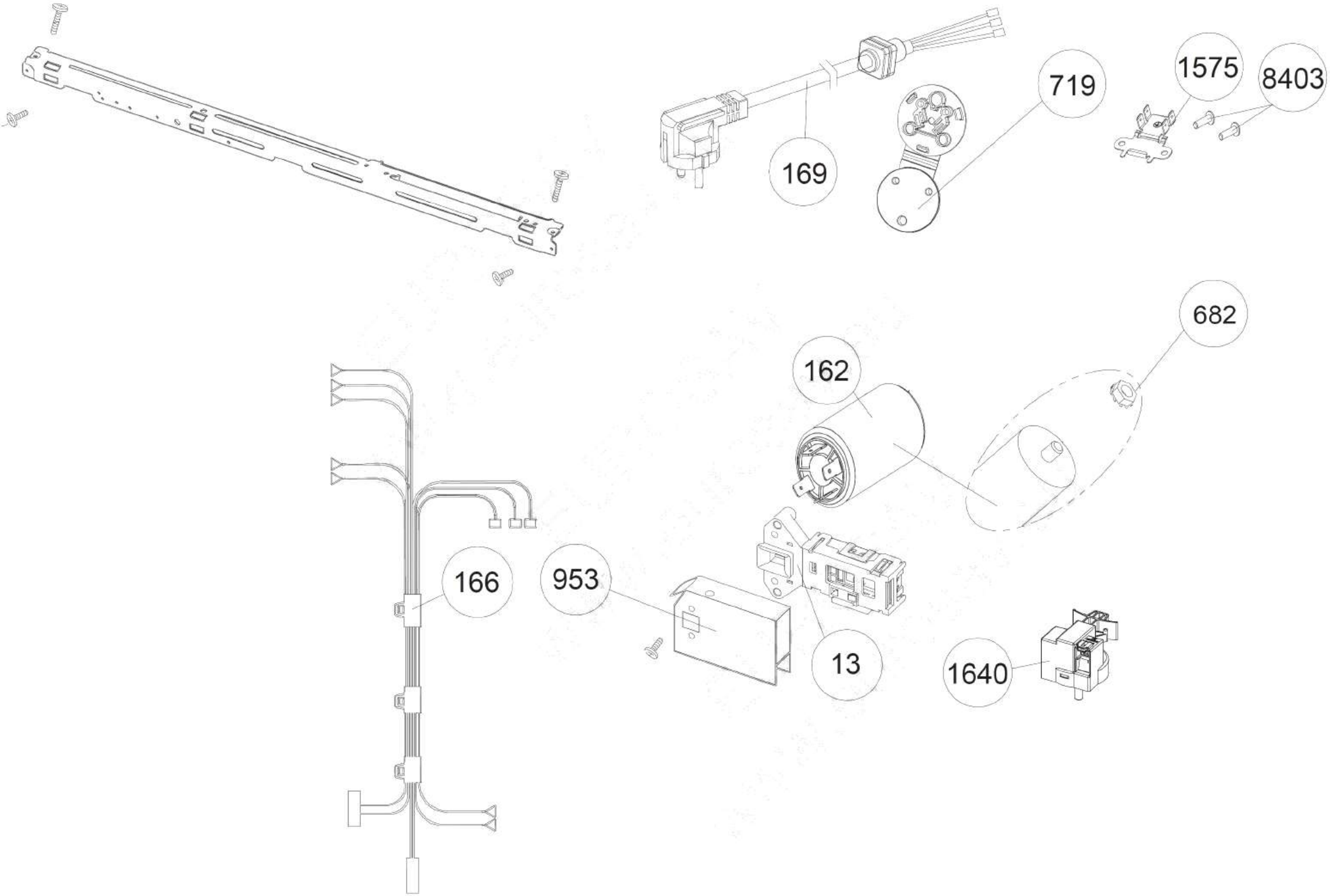
719
1575
8403
169
682
162
166
953
13
1640

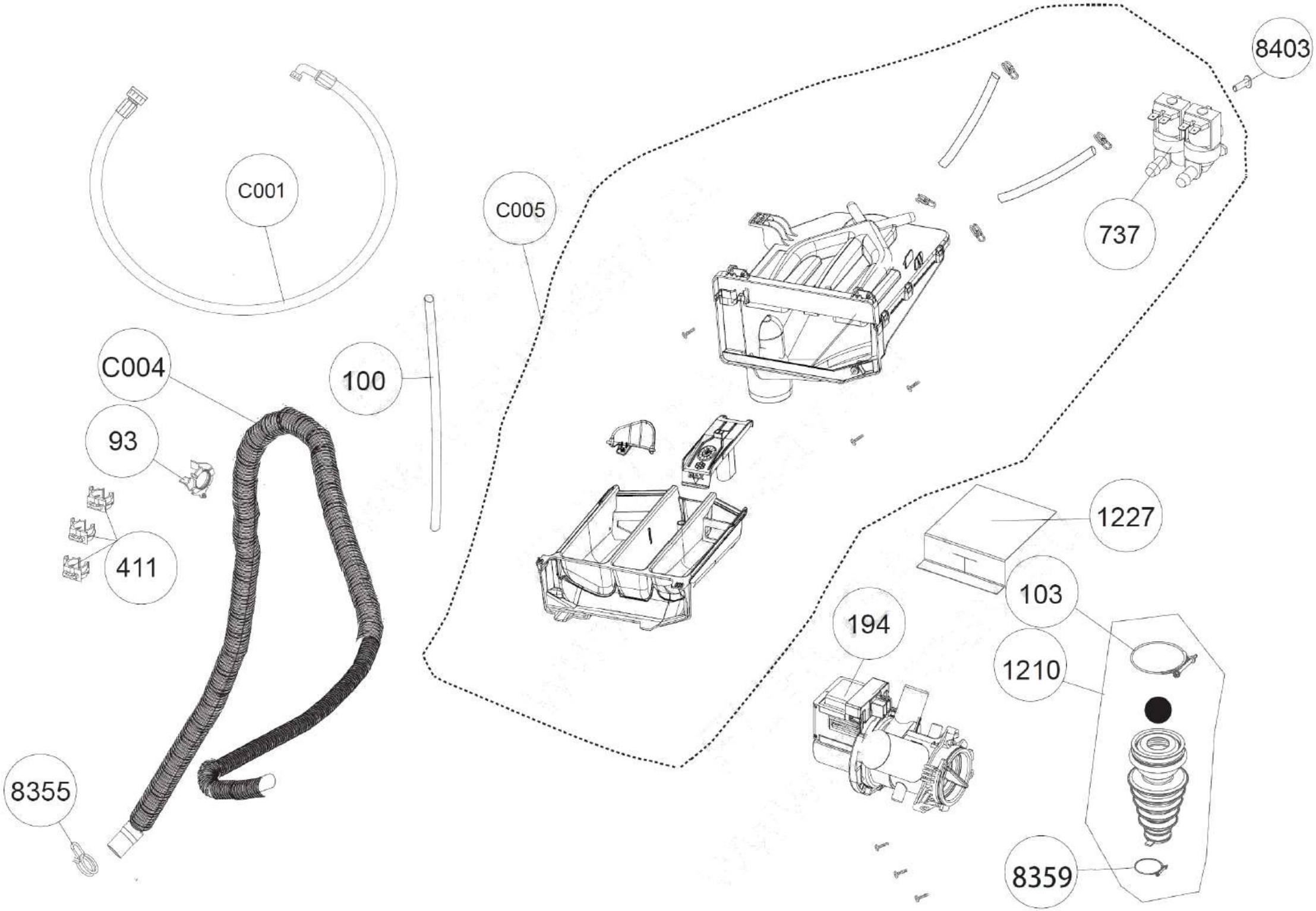
8403
C001
C005
737
C004
100
93
411
1227
103
194
1210
8355
8359